円の面積 3

◎ 半円の面積を求める

2

日にち：　　月　　日

名まえ

・次の図形の面積を求めましょう。(うすい字はしっかりなぞろう。)

①

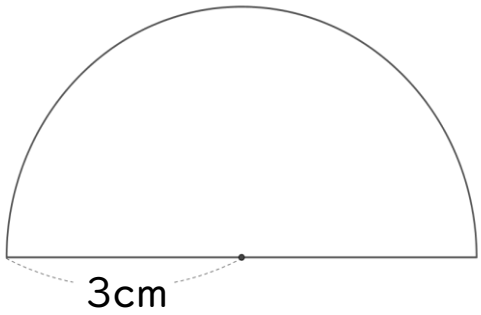

左の図は円の　半分（÷2）　だから、

式：　3 × 3 × 3.14 ÷2

= 9 × 3.14 ÷2

= 9 × 1.57

=

答え：　　㎠

②

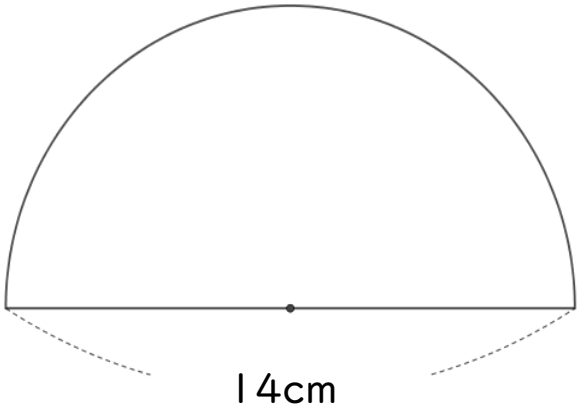

円の半径は　14÷ 2　=　7 cm

左の図は円の　半分（÷2）　だから、

式：　7 × 7 × 3.14 ÷2

=

答え：

すらすらぷりんと

円の面積３

◎ 半円の面積を求める

2

日にち：　　月　　日

名まえ

・次の図形の面積を求めましょう。(うすい字はしっかりなぞろう。)

①

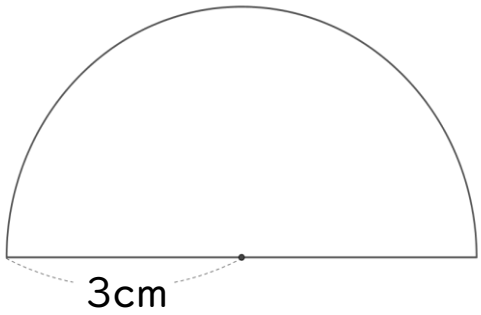

左の図は円の　半分（÷2）　だから、

式：　3 × 3 × 3.14 ÷2

= 9 × 3.14 ÷2

= 9 × 1.57

= 14.13

答え：　14.13 ㎠

②

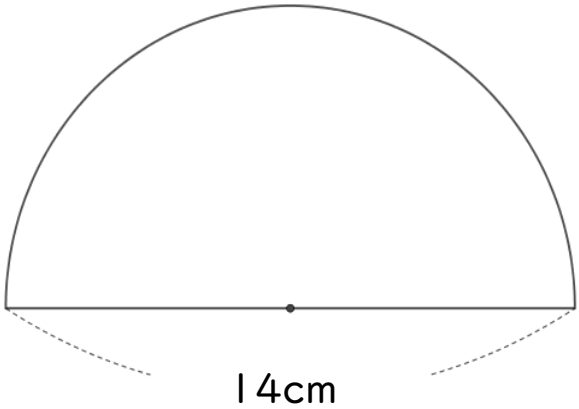

円の半径は　14÷ 2 = 7 cm

左の図は円の　半分（÷2）　だから、

式：　7 × 7 × 3.14 ÷2

= 49× 3.14 ÷2

= 49× 1.57

= 76.93

答え：　76.93 ㎠

すらすらぷりんと