分数のかけ算25

◎ 分数同士の積
（立体の体積）

3

日にち：　　月　　日

名まえ

・次の直方体の体積を求めましょう。（うすい字はしっかりなぞろう。）

①

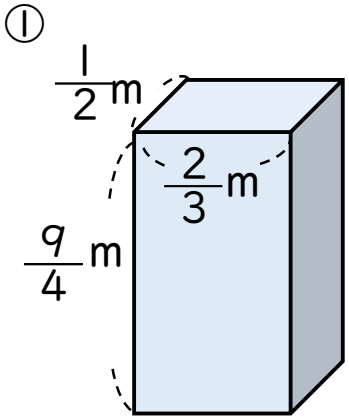

式：$\frac{1}{2} \times \frac{2}{3} \times \frac{9}{4} =$

答え：

②

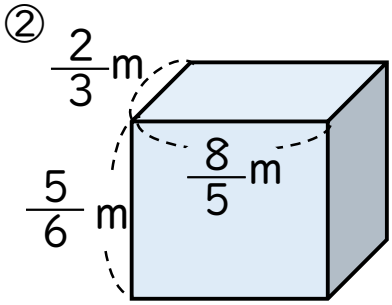

式：$\frac{2}{3} \times \frac{8}{5} \times \frac{5}{6} =$

答え：

③

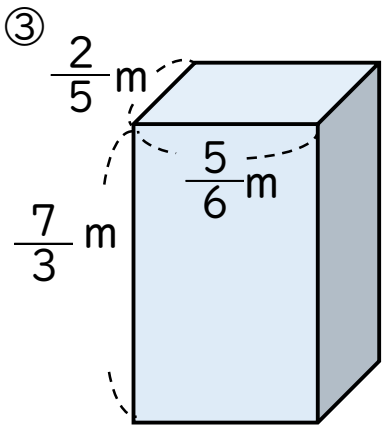

式：

答え：

すらすらぷりんと

分数のかけ算25

◎ 分数同士の積
（立体の体積）

3

日にち：　　月　　日

名まえ

・次の直方体の体積を求めましょう。（うすい字はしっかりなぞろう。）

①

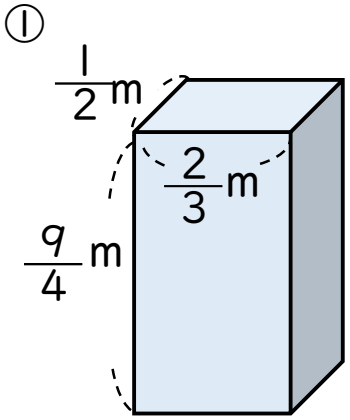

式：$\frac{1}{2} \times \frac{2}{3} \times \frac{9}{4} = \frac{1 \times \cancel{2}^{1} \times \cancel{9}^{3}}{\cancel{2}_{1} \times \cancel{3}_{1} \times 4}$

$= \frac{3}{4}$

答え：$\frac{3}{4}$ m^3

②

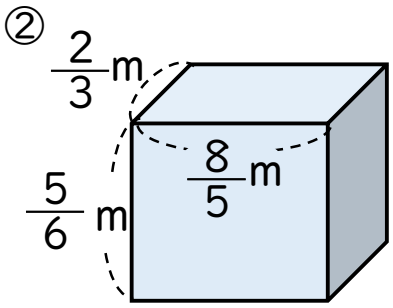

式：$\frac{2}{3} \times \frac{8}{5} \times \frac{5}{6} = \frac{2 \times \cancel{8}^{4} \times \cancel{5}^{1}}{3 \times \cancel{5}_{1} \times \cancel{6}_{3}}$

$= \frac{8}{9}$

答え：$\frac{8}{9}$ m^3

③

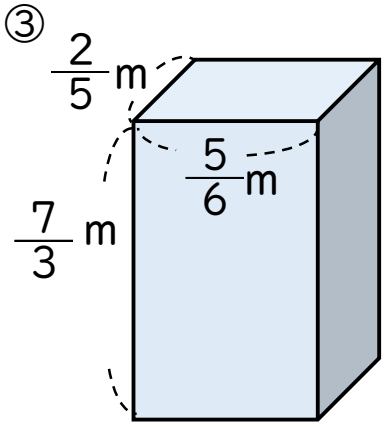

式：$\frac{2}{5} \times \frac{5}{6} \times \frac{7}{3} = \frac{{}^{1}\cancel{2} \times \cancel{5}^{1} \times 7}{\cancel{5}_{1} \times \cancel{6}_{3} \times 3}$

$= \frac{7}{9}$

答え：$\frac{7}{9}$ m^3

すらすらぷりんと