分数のかけ算25

◎ 分数同士の積
（立体の体積）

4

日にち：　　月　　日

名まえ

・次の直方体の体積を求めましょう。（うすい字はしっかりなぞろう。）

①

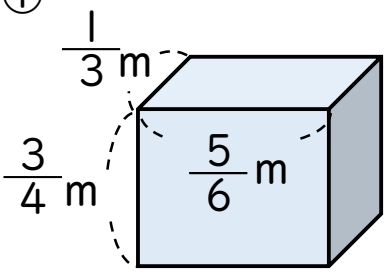

式：$\frac{1}{3} \times \frac{5}{6} \times \frac{3}{4} =$

答え：

②

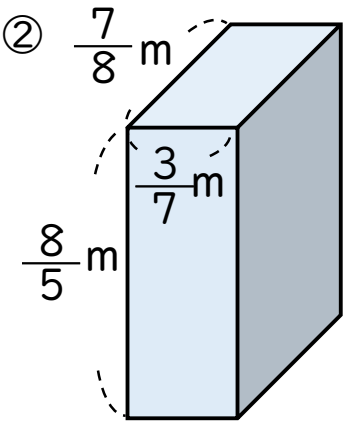

式：

答え：

③

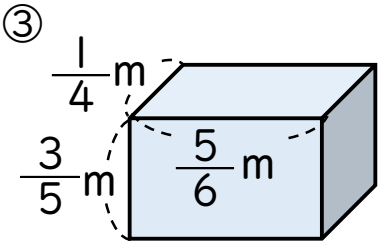

式：

答え：

すらすらぷりんと

分数のかけ算25

◎ 分数同士の積
（立体の体積）

4

日にち：　　月　　日

名まえ

・次の直方体の体積を求めましょう。（うすい字はしっかりなぞろう。）

①

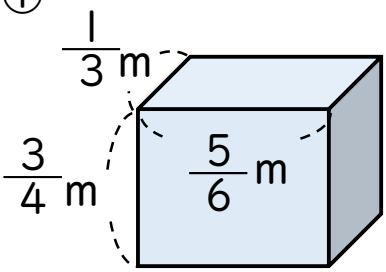

式：$\frac{1}{3} \times \frac{5}{6} \times \frac{3}{4} = \frac{1 \times 5 \times \cancel{3}^{1}}{\cancel{3}_{1} \times 6 \times 4}$

$= \frac{5}{24}$

答え：$\frac{5}{24}$ m^3

②

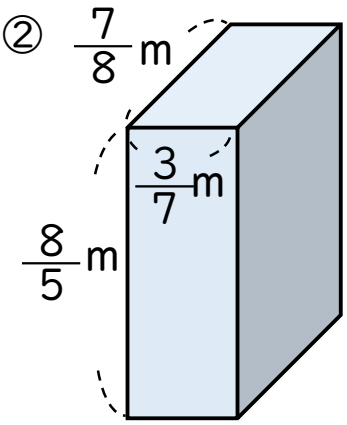

式：$\frac{7}{8} \times \frac{3}{7} \times \frac{8}{5} = \frac{\cancel{7}^{1} \times 3 \times \cancel{8}^{1}}{\cancel{8}_{1} \times \cancel{7}_{1} \times 5}$

$= \frac{3}{5}$

答え：$\frac{3}{5}$ m^3

③

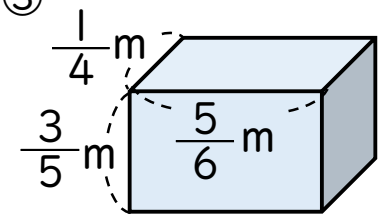

式：$\frac{1}{4} \times \frac{5}{6} \times \frac{3}{5} = \frac{1 \times \cancel{5}^{1} \times \cancel{3}^{1}}{4 \times \cancel{6}_{2} \times \cancel{5}_{1}}$

$= \frac{1}{8}$

答え：$\frac{1}{8}$ m^3

すらすらぷりんと