分数のかけ算24

◉ 分数同士の積
（図形の面積）

5

日にち：　　月　　日

名まえ

・次の図形の面積を求めましょう。（うすい字はしっかりなぞろう。）

①

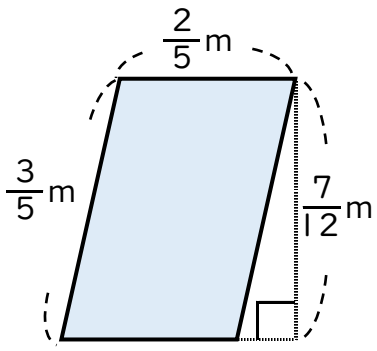

式：$\frac{2}{5} \times \frac{7}{12} = \frac{\cancel{2}^{1} \times 7}{5 \times \cancel{12}_{6}}$

$=$

答え：

②

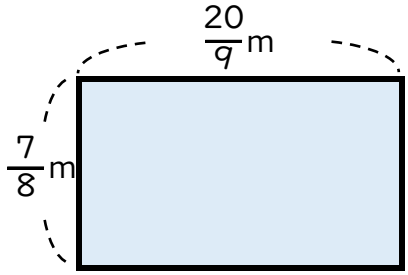

式：

答え：

③

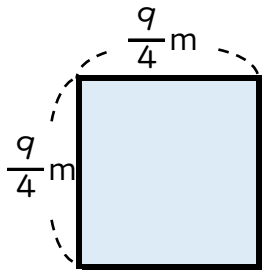

式：

答え：

すらすらぷりんと

分数のかけ算24

◎ 分数同士の積
（図形の面積）

5

日にち：　　月　　日

名まえ

・次の図形の面積を求めましょう。（うすい字はしっかりなぞろう。）

①

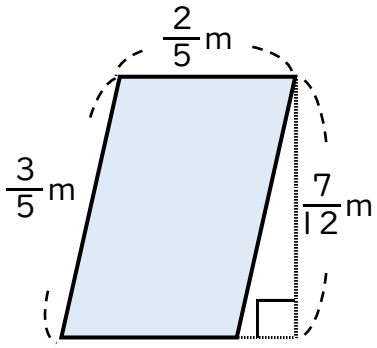

式：$\frac{2}{5} \times \frac{7}{12} = \frac{\cancel{2}^{1} \times 7}{5 \times \cancel{12}_{6}}$

$= \frac{7}{30}$

答え：$\frac{7}{30}$ m²

②

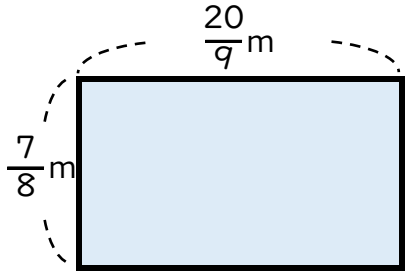

式：$\frac{7}{8} \times \frac{20}{9} = \frac{7 \times \cancel{20}^{5}}{\cancel{8}_{2} \times 9}$

$= \frac{35}{18}$ $(1\frac{17}{18})$

答え：$\frac{35}{18}$ $(1\frac{17}{18})$ m²

③

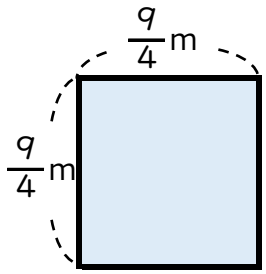

式：$\frac{9}{4} \times \frac{9}{4} = \frac{9 \times 9}{4 \times 4}$

$= \frac{81}{16}$ $(5\frac{1}{16})$

答え：$\frac{81}{16}$ $(5\frac{1}{16})$ m²

すらすらぷりんと