分数のかけ算25

◎ 分数同士の積
（立体の体積）

5

日にち：　　月　　日

名まえ

・次の直方体の体積を求めましょう。（うすい字はしっかりなぞろう。）

①

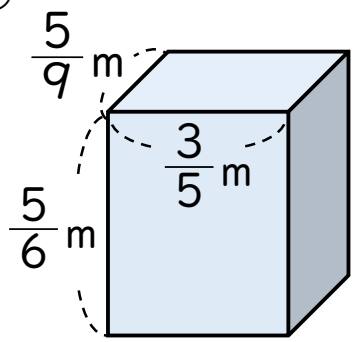

式：$\frac{5}{9} \times \frac{3}{5} \times \frac{5}{6} = \frac{5 \times \cancel{3}^{1} \times \cancel{5}^{1}}{9 \times \cancel{5}_{1} \times \cancel{6}_{2}}$

$=$

答え：

②

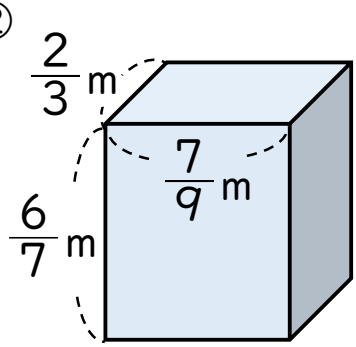

式：

答え：

③

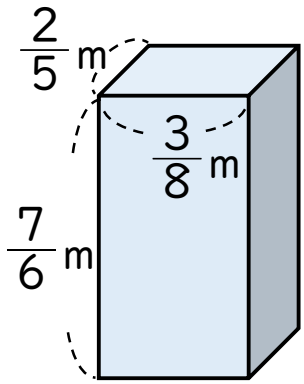

式：

答え：

すらすらぷりんと

分数のかけ算25

◎ 分数同士の積
（立体の体積）

5

日にち：　　月　　日

名まえ

・次の直方体の体積を求めましょう。（うすい字はしっかりなぞろう。）

①

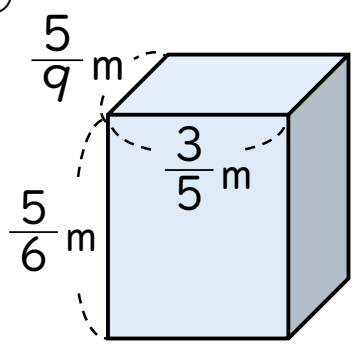

式：$\frac{5}{9}\times\frac{3}{5}\times\frac{5}{6}=\frac{5\times\cancel{3}^{1}\times\cancel{5}^{1}}{9\times\cancel{5}_{1}\times\cancel{6}_{2}}$

$=\frac{5}{18}$

答え：$\frac{5}{18}$ m³

②

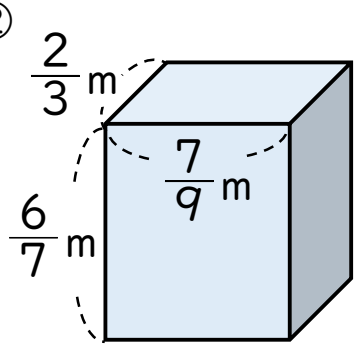

式：$\frac{2}{3}\times\frac{7}{9}\times\frac{6}{7}=\frac{2\times\cancel{7}^{1}\times\cancel{6}^{2}}{3\times\cancel{9}_{3}\times\cancel{7}_{1}}$

$=\frac{4}{9}$

答え：$\frac{4}{9}$ m³

③

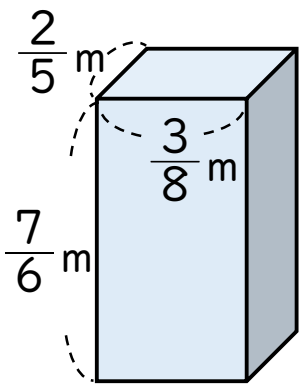

式：$\frac{2}{5}\times\frac{3}{8}\times\frac{7}{6}=\frac{\cancel{2}^{1}\times\cancel{3}^{1}\times 7}{5\times\cancel{8}_{4}\times\cancel{6}_{2}}$

$=\frac{7}{40}$

答え：$\frac{7}{40}$ m³

すらすらぷりんと