# 分数のかけ算24

◎ 分数同士の積
（図形の面積）

6

日にち：　　月　　日

名まえ

・次の図形の面積を求めましょう。（うすい字はしっかりなぞろう。）

①

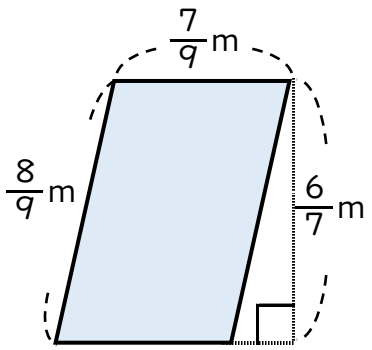


式：$\frac{7}{9} \times \frac{6}{7} = \frac{7 \times 6}{9 \times 7}$

$=$

答え：

②

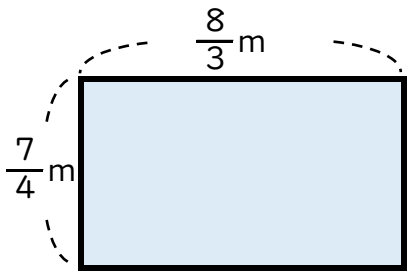


式：

答え：

③

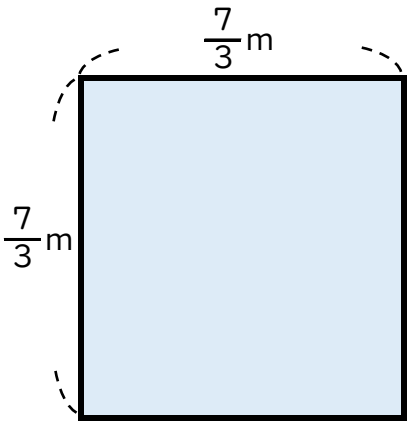


式：

答え：



すらすらぷりんと

# 分数のかけ算24

◉ 分数同士の積
（図形の面積）

6

日にち：　　月　　日

名まえ

・次の図形の面積を求めましょう。（うすい字はしっかりなぞろう。）

①

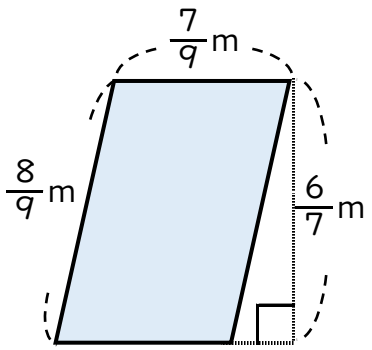


式：$\frac{7}{9} \times \frac{6}{7} = \frac{\cancel{7}^{1} \times \cancel{6}^{2}}{\cancel{9}_{3} \times \cancel{7}_{1}}$

$= \frac{2}{3}$

答え：$\frac{2}{3}$ m²

②

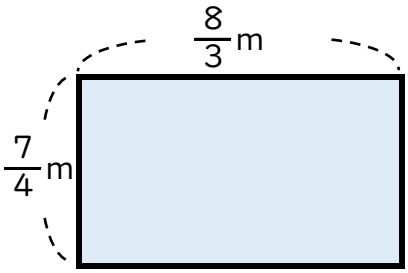


式：$\frac{7}{4} \times \frac{8}{3} = \frac{7 \times \cancel{8}^{2}}{\cancel{4}_{1} \times 3}$

$= \frac{14}{3}$ $(4\frac{2}{3})$

答え：$\frac{14}{3}$ $(4\frac{2}{3})$ m²

③

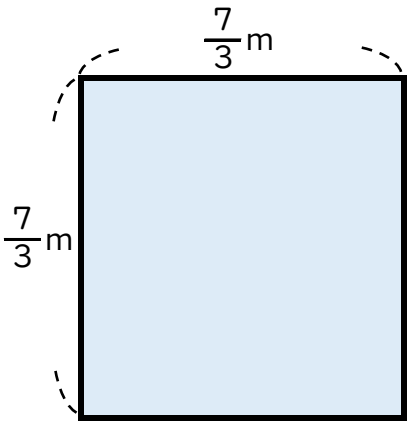


式：$\frac{7}{3} \times \frac{7}{3} = \frac{7 \times 7}{3 \times 3}$

$= \frac{49}{9}$ $(5\frac{4}{9})$

答え：$\frac{49}{9}$ $(5\frac{4}{9})$ m²



すらすらぷりんと