分数のかけ算25

◎ 分数同士の積
（立体の体積）

6

日にち：　　月　　日

名まえ

・次の直方体の体積を求めましょう。（うすい字はしっかりなぞろう。）

①

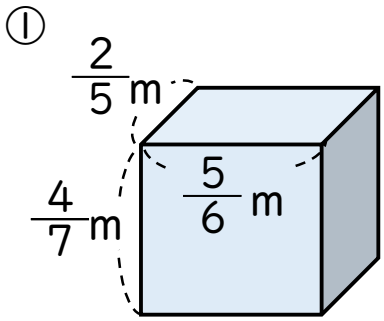

式：$\frac{2}{5} \times \frac{5}{6} \times \frac{4}{7} =$

答え：

②

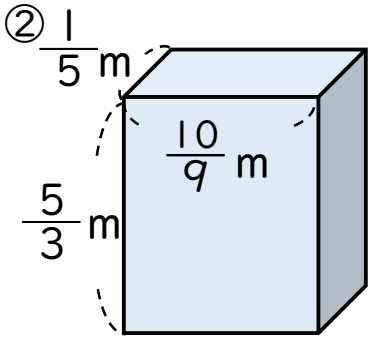

式：

答え：

③

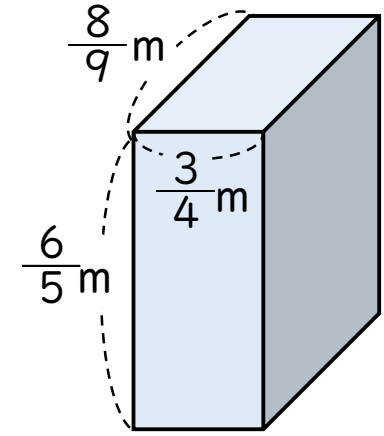

式：

答え：

すらすらぷりんと

分数のかけ算25

◎ 分数同士の積
（立体の体積）

6

日にち：　　月　　日

名まえ

・次の直方体の体積を求めましょう。（うすい字はしっかりなぞろう。）

①

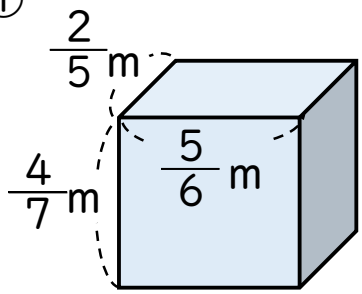

式：$\frac{2}{5}\times\frac{5}{6}\times\frac{4}{7}=\frac{2\times\cancel{5}^{1}\times\cancel{4}^{2}}{\cancel{5}_{1}\times\cancel{6}_{3}\times7}$

$=\frac{4}{21}$

答え：$\frac{4}{21}$ m³

②

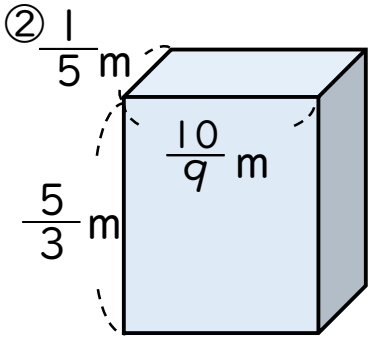

式：$\frac{1}{5}\times\frac{10}{9}\times\frac{5}{3}=\frac{1\times\cancel{10}^{2}\times5}{\cancel{5}_{1}\times9\times3}$

$=\frac{10}{27}$

答え：$\frac{10}{27}$ m³

③

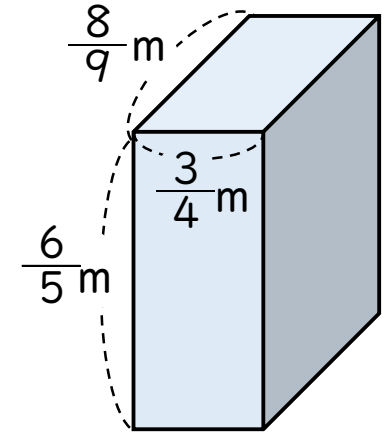

式：$\frac{8}{9}\times\frac{3}{4}\times\frac{6}{5}=\frac{{}^{2}\cancel{8}\times\cancel{3}^{1}\times\cancel{6}^{2}}{\cancel{9}_{\cancel{3}\,1}\times\cancel{4}_{1}\times5}$

$=\frac{4}{5}$

答え：$\frac{4}{5}$ m³

すらすらぷりんと