分数のかけ算25

◎ 分数同士の積
（立体の体積）

7

日にち：　　月　　日

名まえ

・次の直方体の体積を求めましょう。

①

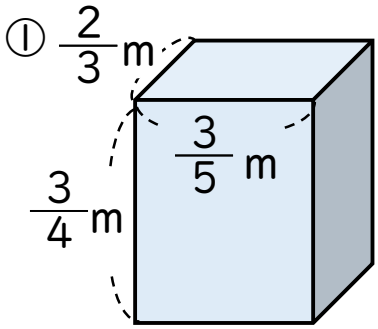

式：

答え：

②

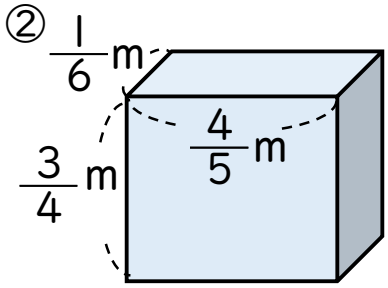

式：

答え：

③

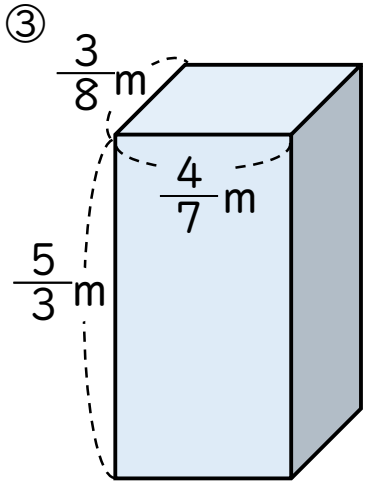

式：

答え：

すらすらぷりんと

分数のかけ算25

◎ 分数同士の積
（立体の体積）

7

日にち：　　月　　日

名まえ

・次の直方体の体積を求めましょう。

①

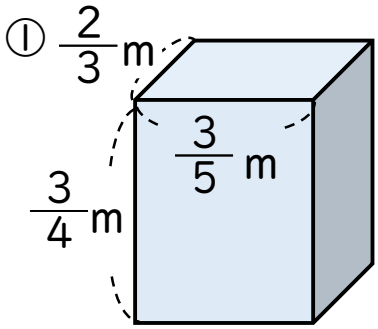

式：$\frac{2}{3} \times \frac{3}{5} \times \frac{3}{4} = \frac{\cancel{2}^{1} \times \cancel{3}^{1} \times 3}{\cancel{3}_{1} \times 5 \times \cancel{4}_{2}}$

$= \frac{3}{10}$

答え：$\frac{3}{10}$ m^3

②

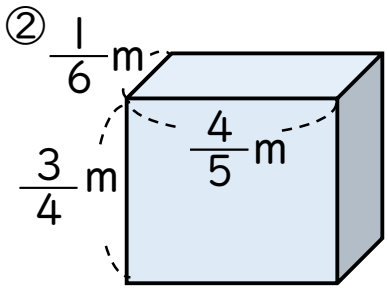

式：$\frac{1}{6} \times \frac{4}{5} \times \frac{3}{4} = \frac{1 \times \cancel{4}^{1} \times \cancel{3}^{1}}{\cancel{6}_{2} \times 5 \times \cancel{4}_{1}}$

$= \frac{1}{10}$

答え：$\frac{1}{10}$ m^3

③

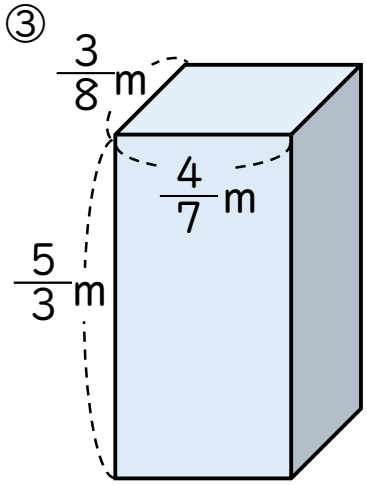

式：$\frac{3}{8} \times \frac{4}{7} \times \frac{5}{3} = \frac{\cancel{3}^{1} \times \cancel{4}^{1} \times 5}{\cancel{8}_{2} \times 7 \times \cancel{3}_{1}}$

$= \frac{5}{14}$

答え：$\frac{5}{14}$ m^3

すらすらぷりんと