分数のかけ算24

◎ 分数同士の積
（図形の面積）

8

日にち：　　月　　日

名まえ

・次の図形の面積を求めましょう。

①

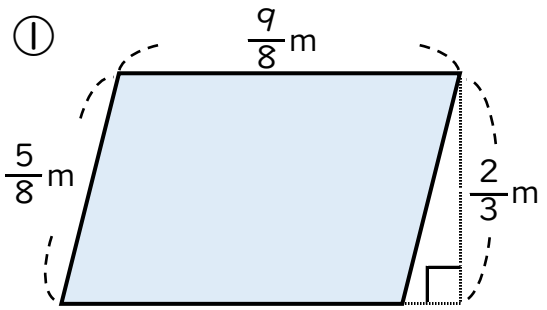

式：

答え：

②

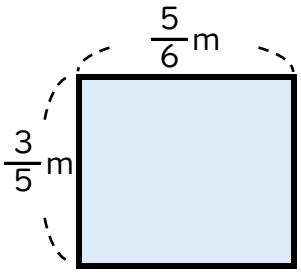

式：

答え：

③

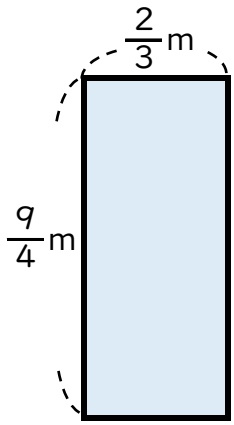

式：

答え：

すらすらぷりんと

分数のかけ算24

◉ 分数同士の積
（図形の面積）

8

日にち：　　月　　日

名まえ

・次の図形の面積を求めましょう。

①

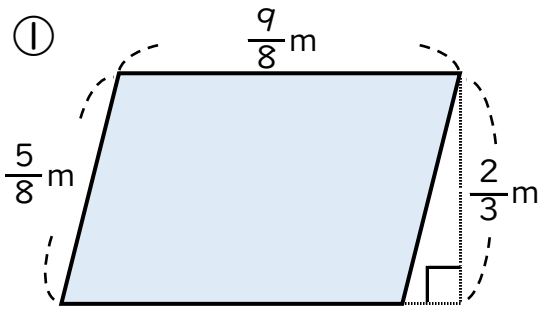

式：$\frac{9}{8} \times \frac{2}{3} = \frac{\overset{3}{\cancel{9}} \times \overset{1}{\cancel{2}}}{\underset{4}{\cancel{8}} \times \underset{1}{\cancel{3}}}$

$= \frac{3}{4}$

答え：$\frac{3}{4}$ m²

②

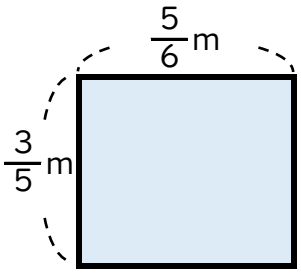

式：$\frac{3}{5} \times \frac{5}{6} = \frac{\overset{1}{\cancel{3}} \times \overset{1}{\cancel{5}}}{\underset{1}{\cancel{5}} \times \underset{2}{\cancel{6}}}$

$= \frac{1}{2}$

答え：$\frac{1}{2}$ m²

③

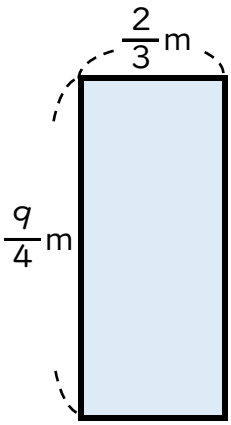

式：$\frac{9}{4} \times \frac{2}{3} = \frac{\overset{3}{\cancel{9}} \times \overset{1}{\cancel{2}}}{\underset{2}{\cancel{4}} \times \underset{1}{\cancel{3}}}$

$= \frac{3}{2}$ $(1\frac{1}{2})$

答え：$\frac{3}{2}$ $(1\frac{1}{2})$ m²

すらすらぷりんと