分数のかけ算25

◎ 分数同士の積
（立体の体積）

8

日にち：　　月　　日

名まえ

・次の直方体の体積を求めましょう。

①

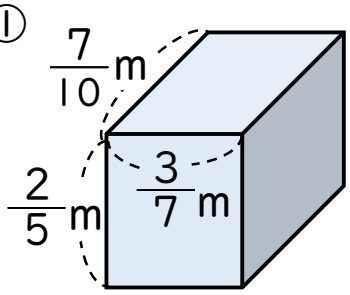

式：

答え：

②

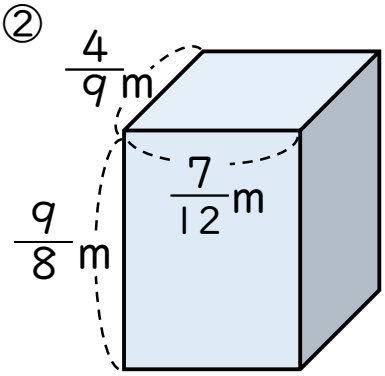

式：

答え：

③

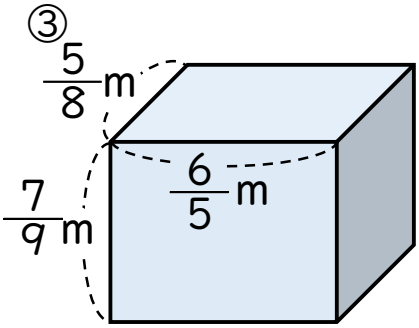

式：

答え：

すらすらぷりんと

分数のかけ算25

◎ 分数同士の積
（立体の体積）

8

日にち：　　月　　日

名まえ

・次の直方体の体積を求めましょう。

①

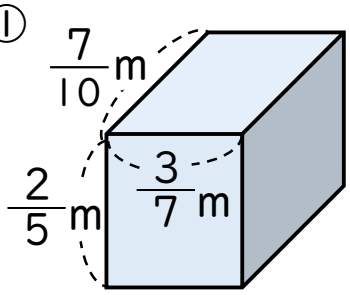

式：$\frac{7}{10}\times\frac{3}{7}\times\frac{2}{5}=\frac{\overset{1}{\cancel{7}}\times 3\times\overset{1}{\cancel{2}}}{\underset{5}{\cancel{10}}\times\underset{1}{\cancel{7}}\times 5}$

$=\frac{3}{25}$

答え：$\frac{3}{25}$ m^3

②

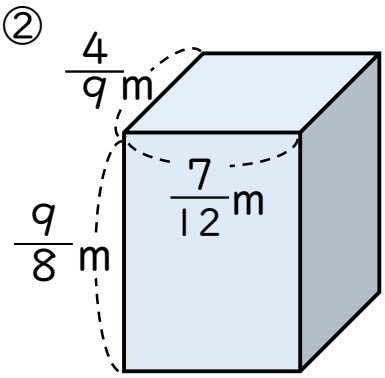

式：$\frac{4}{9}\times\frac{7}{12}\times\frac{9}{8}=\frac{\overset{1}{\cancel{4}}\times 7\times\overset{1}{\cancel{9}}}{\underset{1}{\cancel{9}}\times\underset{3}{\cancel{12}}\times 8}$

$=\frac{7}{24}$

答え：$\frac{7}{24}$ m^3

③

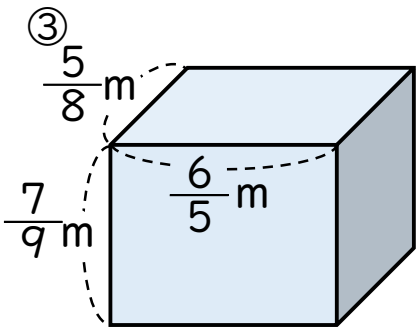

式：$\frac{5}{8}\times\frac{6}{5}\times\frac{7}{9}=\frac{\overset{1}{\cancel{5}}\times\overset{\cancel{3}\,1}{\cancel{6}}\times 7}{\underset{4}{\cancel{8}}\times\underset{1}{\cancel{5}}\times\underset{3}{\cancel{9}}}$

$=\frac{7}{12}$

答え：$\frac{7}{12}$ m^3

すらすらぷりんと