分数のかけ算24

◉ 分数同士の積
（図形の面積）

9

日にち：　　月　　日

名まえ

・次の図形の面積を求めましょう。

①

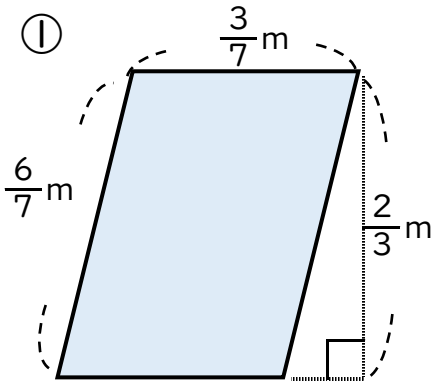

式：

答え：

②

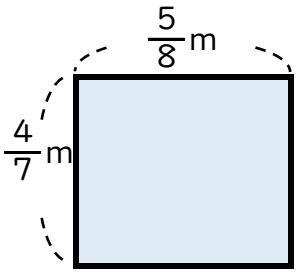

式：

答え：

③

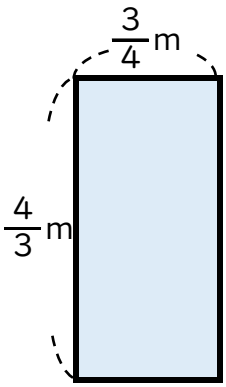

式：

答え：

すらすらぷりんと

分数のかけ算24

◎ 分数同士の積
（図形の面積）

9

日にち：　　月　　日

名まえ

・次の図形の面積を求めましょう。

①

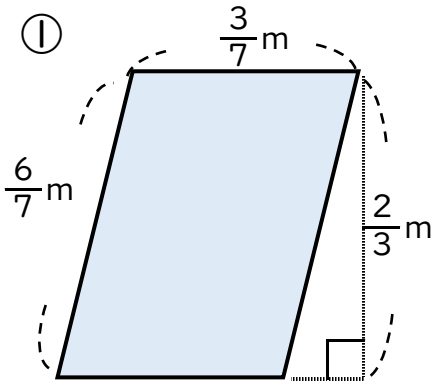

式：$\frac{3}{7} \times \frac{2}{3} = \frac{\cancel{3}^{1} \times 2}{7 \times \cancel{3}_{1}}$

$= \frac{2}{7}$

答え：$\frac{2}{7}$ m²

②

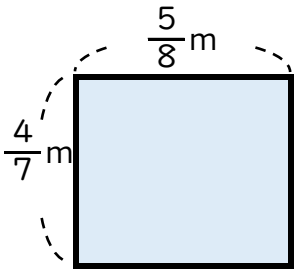

式：$\frac{4}{7} \times \frac{5}{8} = \frac{\cancel{4}^{1} \times 5}{7 \times \cancel{8}_{2}}$

$= \frac{5}{14}$

答え：$\frac{5}{14}$ m²

③

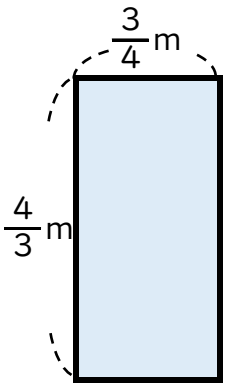

式：$\frac{4}{3} \times \frac{3}{4} = \frac{\cancel{4}^{1} \times \cancel{3}^{1}}{\cancel{3}_{1} \times \cancel{4}_{1}}$

$= 1$

答え：1 m²

すらすらぷりんと