分数のかけ算25

◎ 分数同士の積
（立体の体積）

9

日にち：　　月　　日

名まえ

・次の直方体の体積を求めましょう。

①

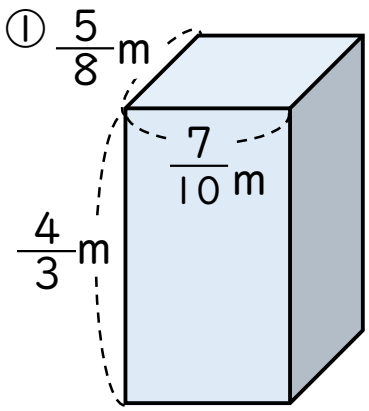

式：

答え：

②

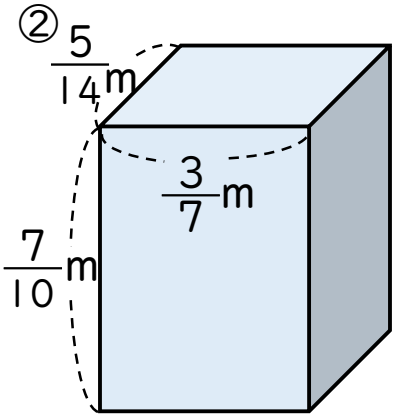

式：

答え：

③

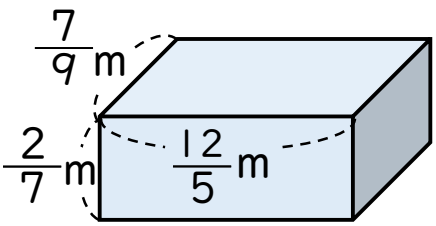

式：

答え：

すらすらぷりんと

分数のかけ算25

◎ 分数同士の積
（立体の体積）

9

日にち：　　月　　日

名まえ

・次の直方体の体積を求めましょう。

①

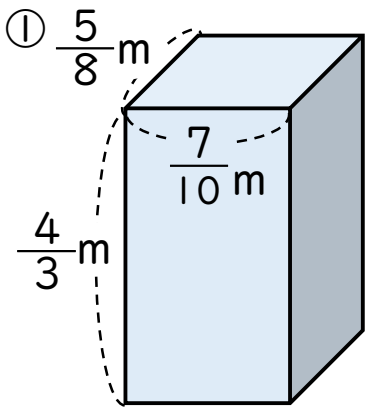

式：$\frac{5}{8}\times\frac{7}{10}\times\frac{4}{3}=\frac{{}^{1}\cancel{5}\times 7\times\cancel{4}^{1}}{\cancel{8}_{2}\times\cancel{10}_{2}\times 3}$

$=\frac{7}{12}$

答え：$\frac{7}{12}$ m³

②

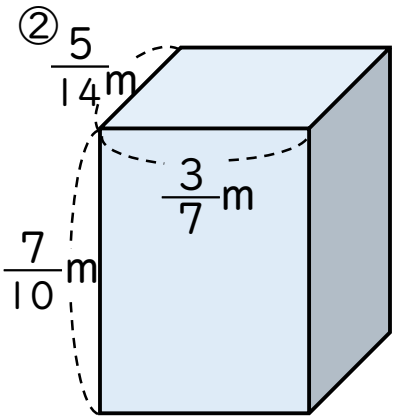

式：$\frac{5}{14}\times\frac{3}{7}\times\frac{7}{10}=\frac{{}^{1}\cancel{5}\times 3\times\cancel{7}^{1}}{\cancel{14}_{2}\times 7\times\cancel{10}_{2}}$

$=\frac{3}{28}$

答え：$\frac{3}{28}$ m³

③

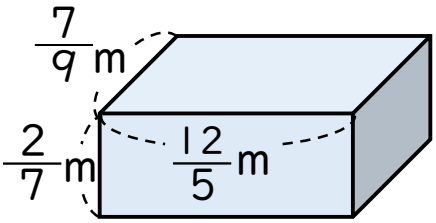

式：$\frac{7}{9}\times\frac{12}{5}\times\frac{2}{7}=\frac{{}^{1}\cancel{7}\times\cancel{12}^{4}\times 2}{\cancel{9}_{3}\times 5\times\cancel{7}_{1}}$

$=\frac{8}{15}$

答え：$\frac{8}{15}$ m³

すらすらぷりんと